おん字れんしゅう☆二年生

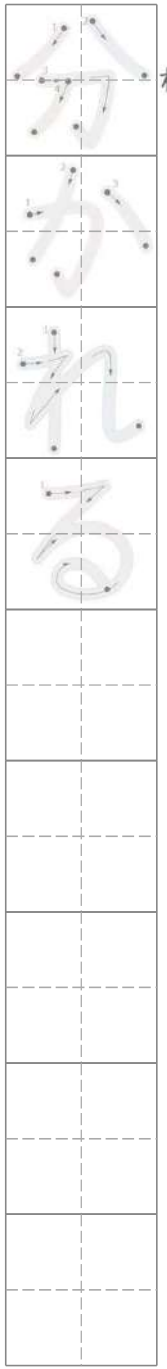

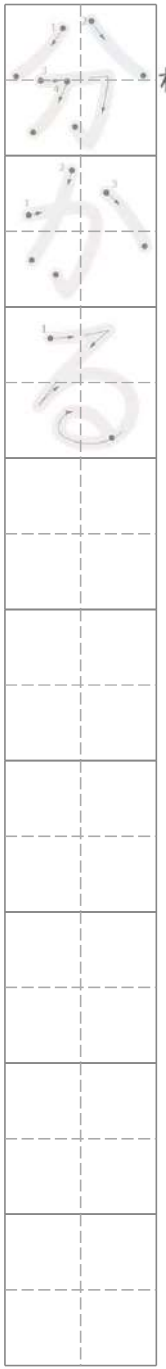

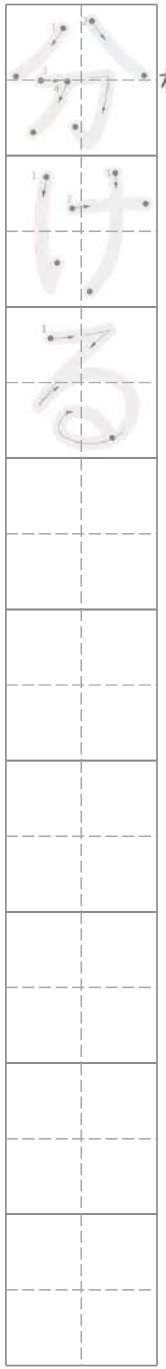

とび出ない！「刀」じゃなくて「刀（かたな）※二学きにならうかん字」だよ。

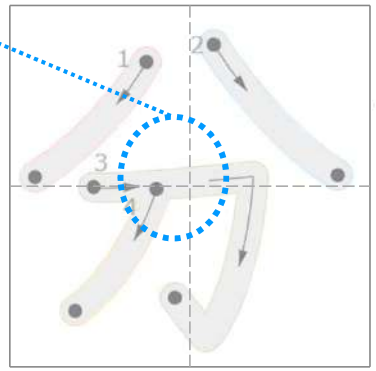

わ（ける）

分ける
分かる
分かれる

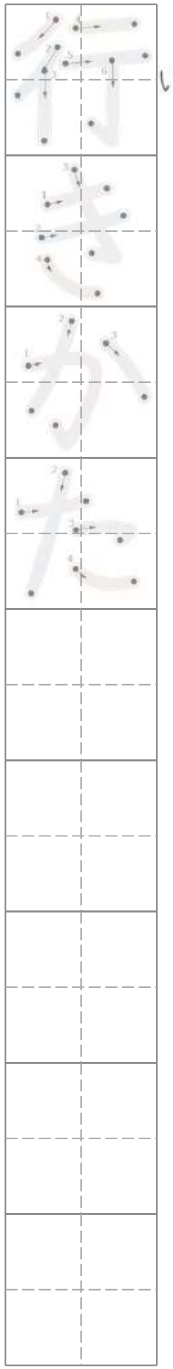

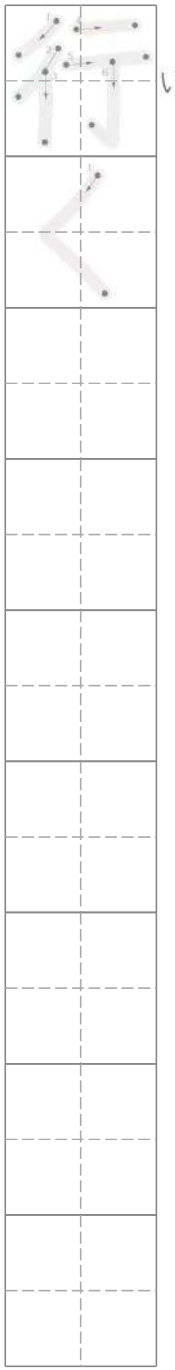

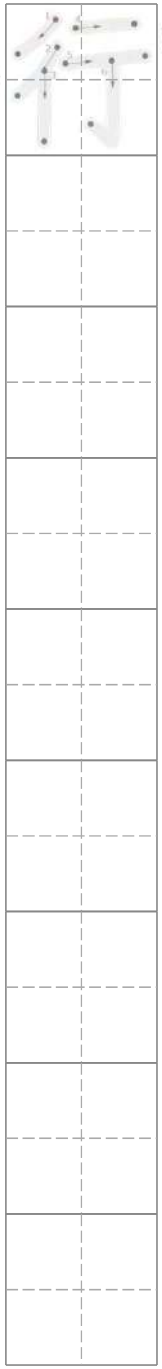

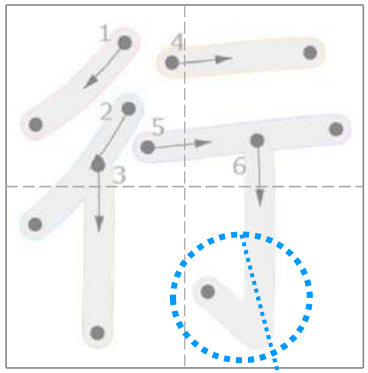

いく

しっかりはねる！

行く
行きかた