カタカナの「ア」とはちがって、カーブせずまっすぐなせんだよ

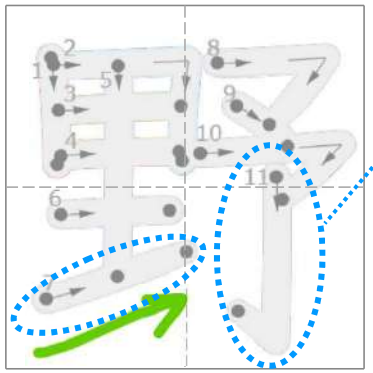

の

ななめ

の

左がわは、「里」という字ににているけど、下のよこせんは、下から上にななめに上がっているよ！

の

やま

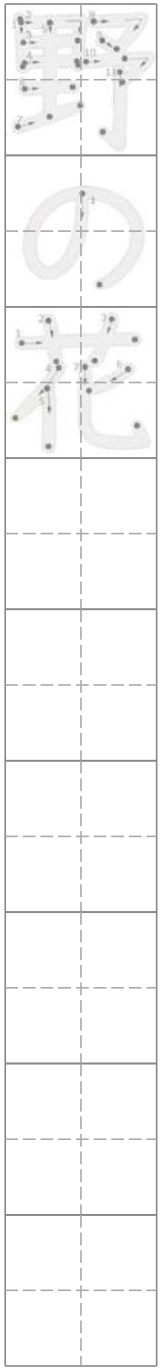

の

はな

野山をあるく

野の花

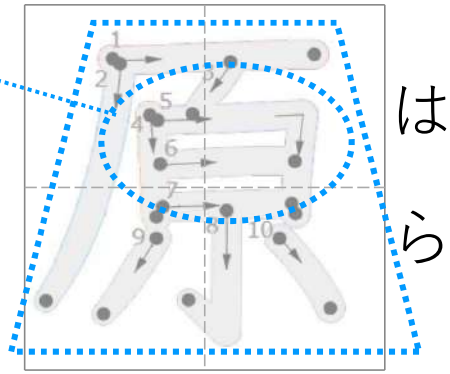

はら

はら

まんなかの「白」はうすーく、平べったく書こう！

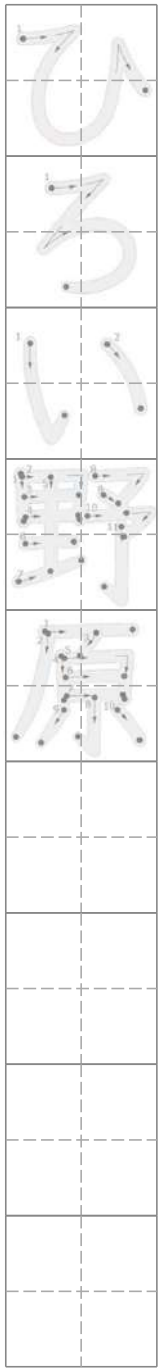

の

はら

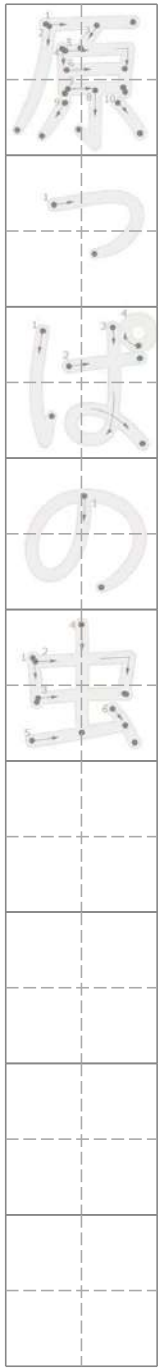

はらの

むし